TRINCIA
*BROYEUR*
SHREDDER
*HÄCKSLER*
DESBROZADORA
*ИЗМЕЛЬЧИТЕЛЬ*

FALC®

# ZENIT

FALC®

# ZENIT FISSO



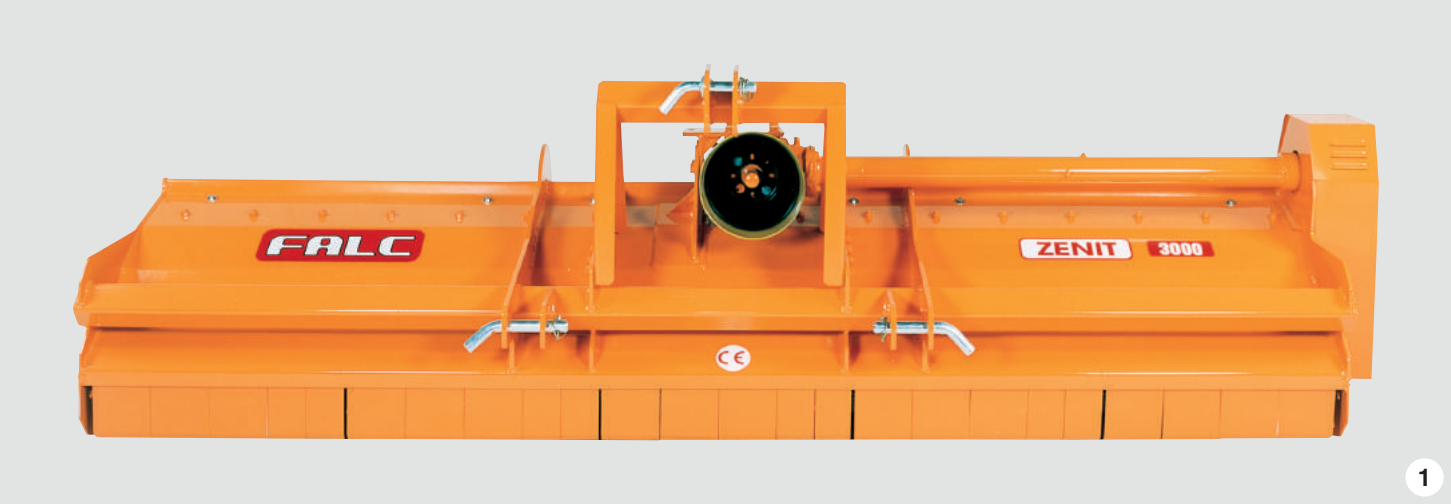


1

| | |
|---|---|
| Attacco fisso centrale. | Zentraler-Dreipunktanbau. |
| Attelage fixe central. | Enganche fijo central. |
| Central fix linkage. | Фиксированное центральное крепление. |

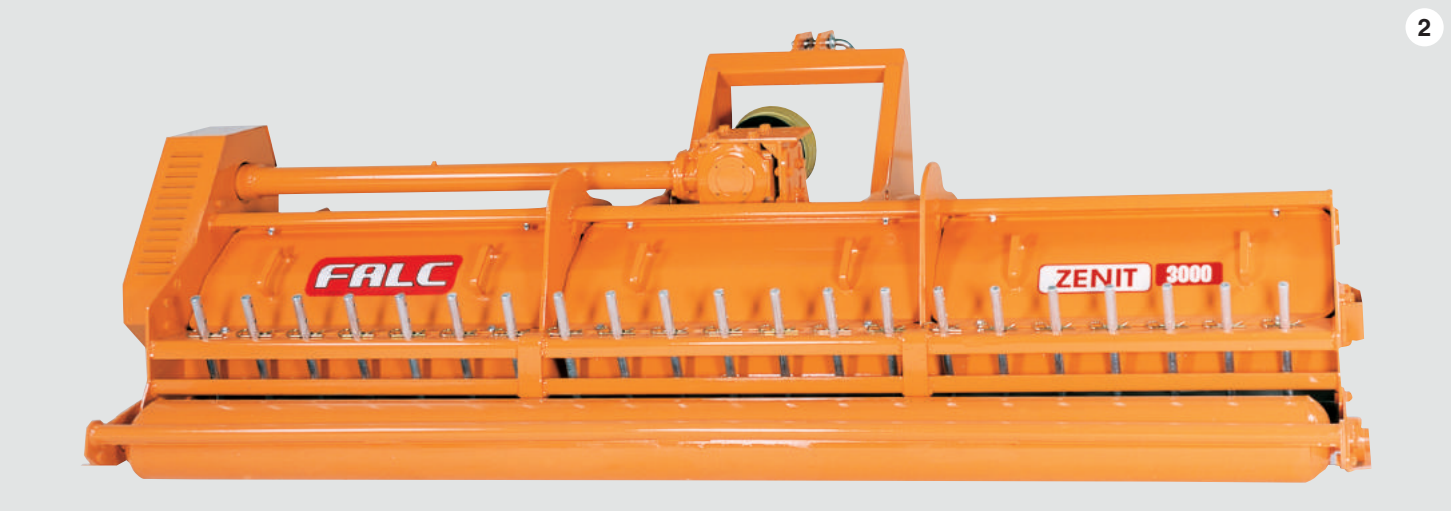


2

| ZENIT FISSO<br>ZENIT SPOSTABILE | A mm. | B mm. | A inches | B inches | N. | PTO | HP | ZENIT FISSO KG | ZENIT FISSO LBS | ZENIT SPOSTABILE KG | ZENIT SPOSTABILE LBS | G/M del rotore<br>T/M du rotor<br>Rotor's RPM<br>Rotor U/M<br>R/M de rotor<br>Об/Мин. ротора N. |
|---|---|---|---|---|---|---|---|---|---|---|---|---|
| 1600 | 1585 | 1859 | 62,40 | 73,18 | 16 | 540 * | 50 - 90 | 595 | 1312 | 660 | 1455 | 2250 |
| 1800 | 1765 | 2039 | 69,48 | 80,27 | 18 | 540 * | 50 - 90 | 630 | 1389 | 720 | 1587 | 2250 |
| 2100 | 2125 | 2399 | 83,66 | 94,44 | 22 | 540 * | 50 - 90 | 720 | 1587 | 800 | 1764 | 2250 |
| 2300 | 2305 | 2549 | 90,74 | 100,35 | 24 | 540 * | 60 - 90 | 800 | 1764 | 850 | 1874 | 2250 |
| 2500 | 2485 | 2759 | 97,83 | 108,62 | 26 | 540 * | 60 - 90 | 870 | 1918 | 910 | 2006 | 1822 |
| 2700 | 2665 | 2939 | 104,92 | 115,70 | 28 | 540 * | 60 - 90 | 950 | 2094 | 990 | 2183 | 1822 |
| 3000 | 3025 | 3299 | 119,09 | 129,88 | 32 | 540 * | 60 - 90 | 1020 | 2249 | 1090 | 2403 | 1822 |

| | |
|---|---|
| ZENIT/F: i pesi sono con lamiera d'usura<br>ZENIT/SP.: i pesi sono con lamiera d'usura, con ruote anteriori | ZENIT/F: die Gewichte einschließen Verschleißblech<br>ZENIT/SP: die Gewichte einschließen Verschleißblech und Vorderrädern |
| ZENIT/F: les poids sont avec tôle d'usure<br>ZENIT/SP: les poids sont avec tôle d'usure, avec roues avant | ZENIT/F: los pesos son con lamina de desgaste<br>ZENIT/SP: los pesos son con lamina de desgaste, con ruedas anteriores |
| ZENIT/F: the weights include wear and tear sheet<br>ZENIT/SP: the weights include wear and tear sheet, front wheels | ZENIT/F: вес с листовым износом<br>ZENIT/SP: вес с листовым износом, с передними колесами |

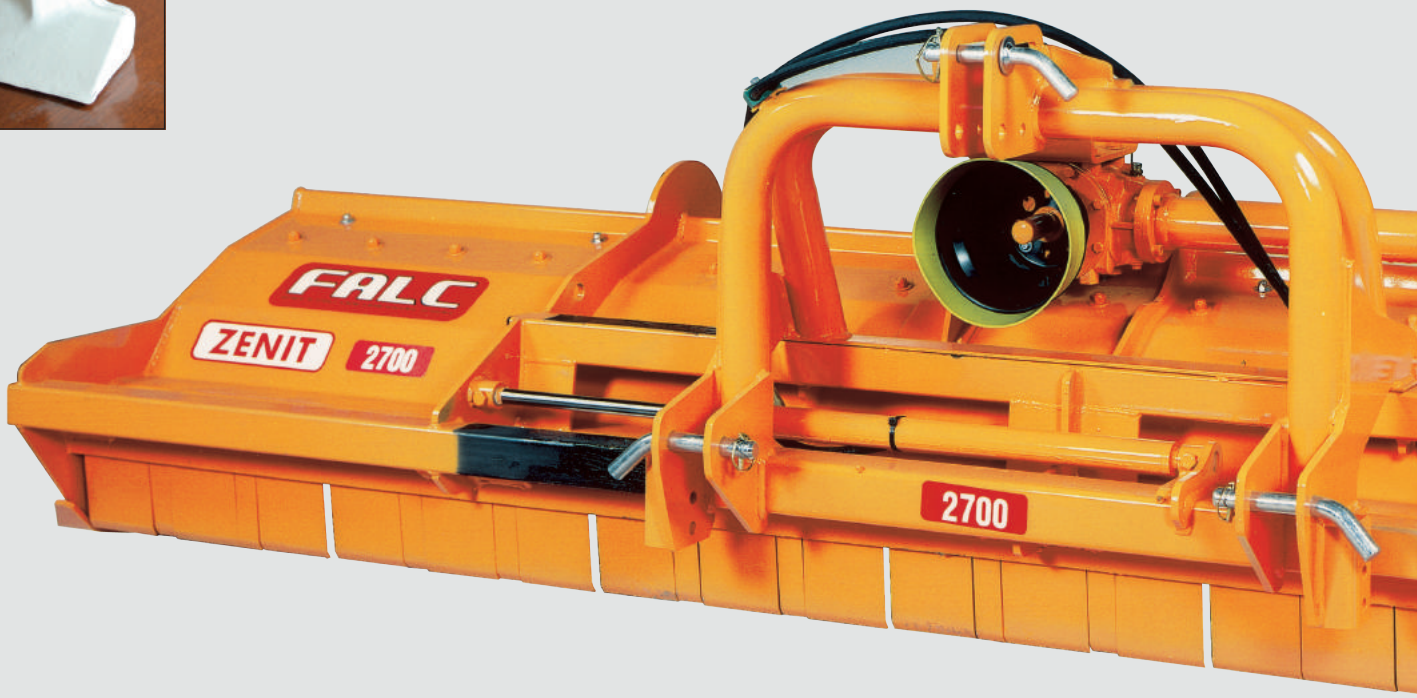


**ZENIT SPOSTABILE**

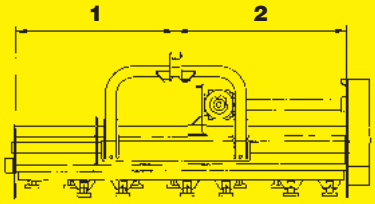


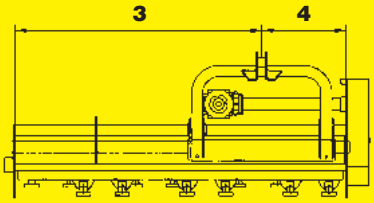


**ZENIT SPOSTABILE**

| SERIE | 1 | + 2 | = | 1 | + 2 | = | 3 | + 4 | = | 3 | + 4 | = |
|---|---|---|---|---|---|---|---|---|---|---|---|---|
| | mm. | mm. | mm. | inches | inches | inches | mm. | mm. | mm. | inches | inches | inches |
| 1600 | 733 | 852 | 1585 | 28,85 | 33,54 | 62,40 | 1333 | 252 | 1585 | 52,48 | 9,92 | 62,40 |
| 1800 | 913 | 852 | 1765 | 35,94 | 33,54 | 69,48 | 1513 | 252 | 1765 | 59,56 | 9,92 | 69,48 |
| 2100 | 1273 | 852 | 2125 | 50,11 | 33,54 | 83,66 | 1873 | 252 | 2125 | 73,74 | 9,92 | 83,66 |
| 2300 | 1258 | 1047 | 2305 | 49,52 | 41,22 | 90,74 | 1858 | 447 | 2305 | 73,15 | 17,59 | 90,74 |
| 2500 | 1298 | 1187 | 2485 | 51,10 | 46,73 | 97,83 | 1898 | 587 | 2485 | 74,72 | 23,11 | 97,83 |
| 2700 | 1368 | 1297 | 2665 | 53,85 | 51,06 | 104,92 | 1968 | 697 | 2665 | 77,48 | 27,44 | 104,92 |
| 3000 | 1588 | 1437 | 3025 | 62,52 | 56,57 | 119,09 | 2188 | 837 | 3025 | 86,14 | 32,95 | 119,09 |

## ZENIT Stone Line

Esiste la versione per terreni sassosi:
I perni porta martelli standard ①, sono sostituiti dai perni ②. I due supporti del rotore sono speciali.

Il y a la version pour terrain caillouteux:
Les axes porte marteaux standard ① sont remplacées par les pivots ②. Les deux supports du rotor sont spéciaux.

There is a version for stony soils:
the standard hammer holder pins ① have been replaced by the pins ②. The two rotor supports are special.

Es gibt die Version für Steinboden:
die Standard Bolzen für Hämmer ① sind mit die Sonderbolzen ② ersetzt die zwei Rotorhalter sind besondere.

Existe la version para terrenos pedregosos:
Los pernos porta martillos standard ① son sustituidos por pernos ②. Los dos soportes del rotador son especiales.

Существует версия для каменистых почв:
Штифты поддерживающие стандартные молотки ①, заменены штифтами ②. Две опоры ротора являются специальными.

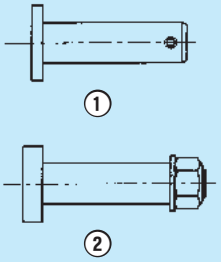

| | |
|---|---|
| Spostamento idraulico cm 60 | |
| Déplacement hydraulique cm 60 | |
| Hydraulic offset cm 60 (inches 23,62) | |
| Hydraulischer Verschiebung cm 60 | |
| Desplazamiento hidráulico cm 60 | |
| Гидравлическое перемещение 60 см | |

| | |
|---|---|
| * A RICHIESTA: | P.T.O. 1000 G/M. |
| * SUR DEMANDE: | P.D.F. 1000 T/M. |
| * ON REQUEST: | P.T.O. 1000 RPM. |
| * AUF WUNSCH: | P.T.O. 1000 U/M. |
| * A PEDIDO: | T.D.F. 1000 V/M. |
| * ПО ЗАПРОСУ: | B.O.M. 1000 Об/Мин |

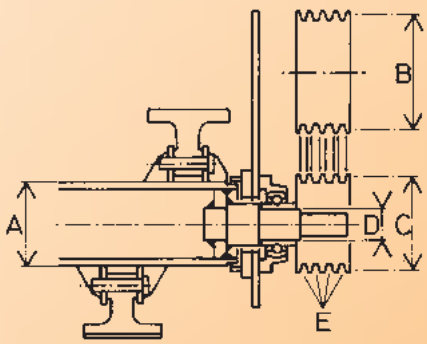


A) Ø mm. 193,7 inches 7,63
B) Ø mm. 250 inches 9,84
(1400-1600-1800-2100-2300)
B) Ø mm. 225 inches 8,86
(2500-2700-3000)
C) Ø mm. 180 inches 7,09
(1400-1600-1800-2100-2300)
C) Ø mm. 200 inches 7,87
(2500-2700-3000)
D) Ø mm. 50 inches 1,97
E) N° 3 MOD. 1400
N° 4 MOD. 1600-1800-2100-2300
N° 5 MOD. 2500-2700-3000

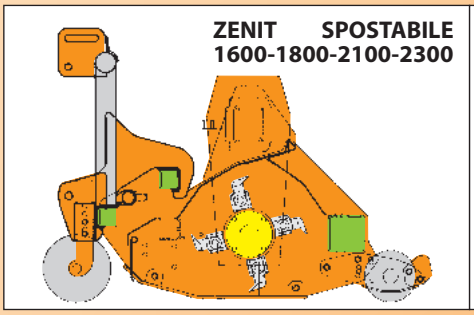


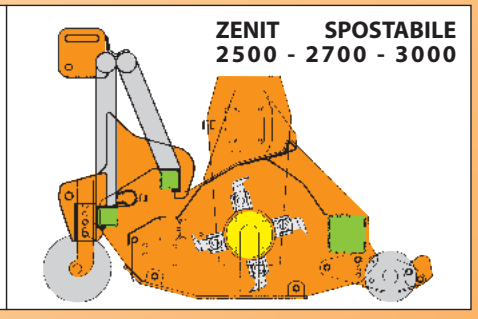


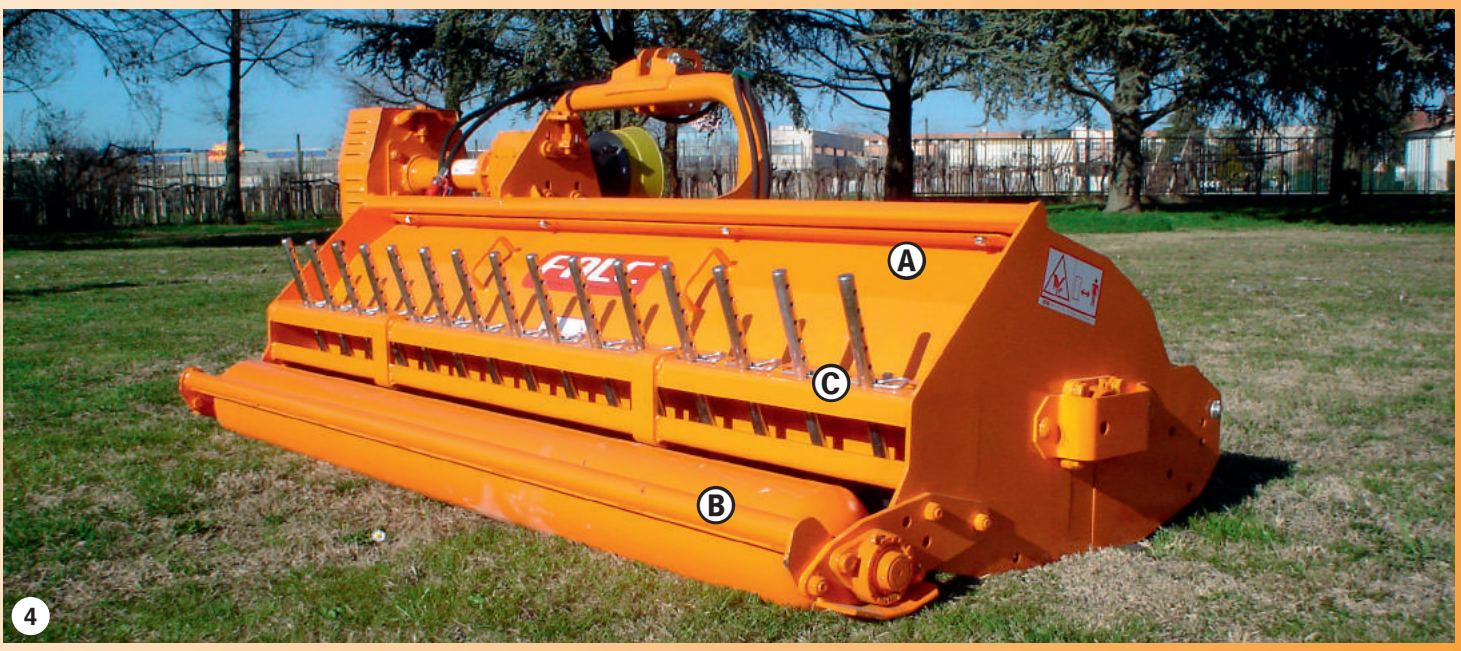


Di serie: Ⓐ cofano apribile per manutenzione. Ⓑ rullo posteriore. Ⓒ predisposizione per rastrello

Equipé de serie avec: Ⓐ capot de fermeture pour entretien. Ⓑ rouleau postérieur. Ⓒ disposition pour râteau.

Serial equipped with: Ⓐ closing bonnet for maintenance. Ⓑ rear roller. Ⓒ facility for rake.

Serienmäßige Ausrüstung: Ⓐ zu öffnende Schließhaube für Wartung. Ⓑ hintere Stützwalze. Ⓒ Vorbereitung für Rechen.

De serie: Ⓐ capot abridero para manutención. Ⓑ rodillo posterior. Ⓒ predisposición para rastrilladora

Серии: Ⓐ капот открывается для обслуживания. Ⓑ ролик сзади. Ⓒ предрасположение для граблей.

Trincia versatile ideale per aziende agricole con colture diversificate.

Broyeur universel, idéal pour exploitations agricoles à cultures diversifiées.

Versatile shredder, ideal for different crops farms.

Vielseitiger Häcksler, ideal für den Einsatzbereichen der Landwirtschaft.

Desbrozadora polivalente ideal para haciendas agrícolas con cultivos diversificados.

Универсальный измельчитель идеально подходит для хозяйств с различными посевами.

A richiesta:
- Ruote anteriori in ferro
- Ruote sterzanti posteriori in gomma
- Lamiera d'usura
- Secondo controcoltello

Sur demande:
- Roues antérieures en fer
- Roues postérieures braquantes en gomme
- Tôle d'usure
- Deuxième contre couteau

On request:
- Front iron wheels
- Rear steering wheels (tires)
- Wear and tear sheet
- Second counter blade

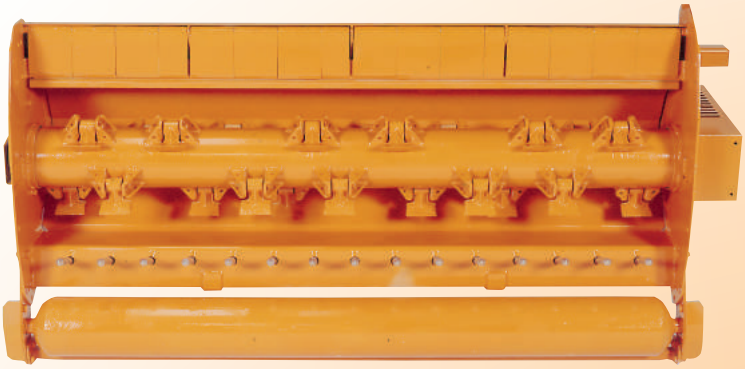
5

Sonderausstattung:
- Metallräder vorne
- Steuernde Räder hinten
- Verschleißblech
- 2 Reihe Gegenmesser

A pedido:
- Ruedas anteriores en hierro
- Ruedas posteriores de goma
- Chapa de desgaste
- Segunda contracuchilla

По запросу:
- Передние колеса железные
- Задние рулевые колеса резиновые
- Листовой износ
- Второй контрнож

Per la trinciatura delle erbe, dei residui delle potature, dei residui vegetali in genere come mais, sorgo, girasole, soia, ecc.

Pour le broyage des herbes, sarments, résidus végétaux en général comme mais, sorgho, soja, tournesol, etc.

For the chopping of grass, prunings, vegetal residuals in general such as maize, sorghum, sunflowers, soy, etc.

Für das Häckseln von Gras/Weideflächen, Pflanzenresten wie Mais/Hirse/Soja oder Sonnenblumen.

Para trinchar hierbas, residuos de poda, restos vegetales en general como maíz, sorgo, girasol, soja, etc.

Для измельчения травы, остатков срезанных веток, растительных остатков, таких как кукуруза, сорго, подсолнечник, соя и т.д.

6

7

# BETA



**TRINCIA SPECIALE CON SPOSTAMENTO IDRAULICO (cm 40) PER FILARI STRETTI**

**BROYEUR SPECIAL AVEC DEPLACEMENT HYDRAULIQUE (cm. 40) POUR RANGEES ETROITES**

**SPECIAL SHREDDER WITH HYDRAULIC OFFSET (cm. 40 - Inches 15,75) FOR NARROW ROWS**

**SONDER HÄCKSLER MIT HYDRAULISCHEN VERSCHIEBUNG (cm. 40) FÜR ENGE LAGE**

**DESBROZADORA ESPECIAL CON CAMBIO HIDRAULICO (cm.40) PARA PERFILES ESTRECHOS**

**СПЕЦИАЛИЗИРОВАННЫЙ ИЗМЕЛЬЧИТЕЛЬ С ГИДРАВЛИЧЕСКИМ ПЕРЕМЕЩЕНИЕМ (40 см) ДЛЯ УЗКИХ РЯДОВ**

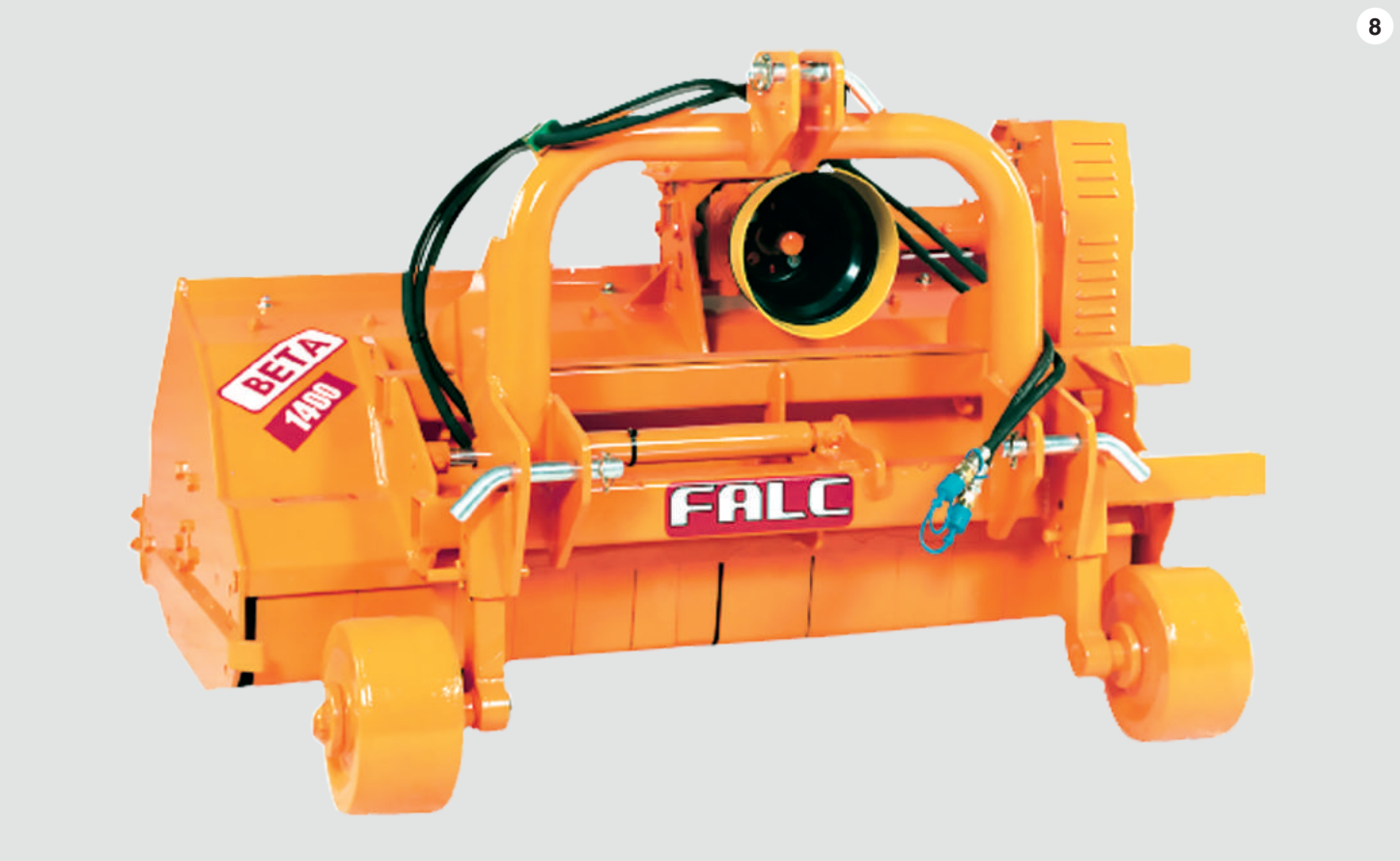


| BETA | A mm. | B mm. | A inches | B inches | PTO | HP | KG | LBS | N. |
|---|---|---|---|---|---|---|---|---|---|
| 1200 | 1225 | 1409 | 48,22 | 55,47 | 540 | 50 - 90 | 540 | 1190 | 12 |
| 1400 | 1405 | 1589 | 55,31 | 62,55 | 540 | 50 - 90 | 610 | 1345 | 14 |

**FALC** - Via Proventa, 41 - 48018 FAENZA (ITALIA) - e-mail: info@falc.eu - www.falc.eu

**Tel. +39 0546 29050**
**Fax +39 0546 663986**

I dati tecnici, le caratteristiche e le illustrazioni sono indicative e non impegnano il costruttore. - Les données techniques, les caracteristiques et les illustrations sont indicatives et n'engagent pas le constructeur. - The technical data, features and pictures are indicative and do not bind the manufacturer. - Die technische Angaben die Merkmale und die Bilder sind weisend und verbinden nicht den Hersteller. - Los datos técnicos, las caracteristicas y las ilustraciones son indicativas y no comprometen al constructor. - Технические характеристики, спецификации и иллюстрации носят ознакомительный характер и не являются обязательными для производителя.

FILOGRAF Arti Grafiche s.r.l. - Via N. Sacco, 34 - FORLÌ - 09/2016